Объект :
Материал:
Цвет :

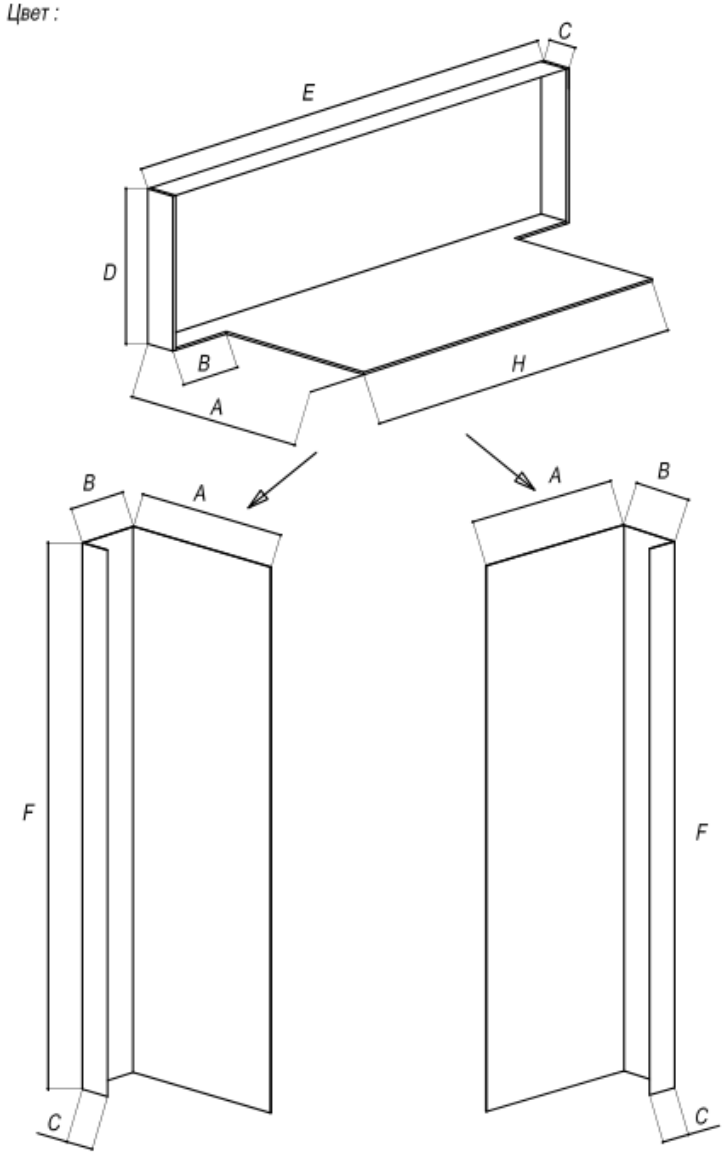

	Левая стенка							Правая стенка
Этажи	**A**	**B**	**C**	**D**	**E**	**F**	**H**	**A1**
1								
2								
3								
4								
5								
6								
7								
8								
9								
10								
11								
12								
13								
14								
15								
16								
17								
18								
19								
20								

Размеры указаны в миллиметрах